00002936 JDB1630

JDB1620 JDB1610

Das Modul JDB1610 gehört zur Metasys® Network Control Engine-Familie.
Durch seinen Einsatz kann ein NCE, FEC oder FAC-Regler um zusätzliche digitale Eingangs-datenpunkte erweitert werden. Das Modul JDB1620 bietet die Möglichkeit, den Status der 16 digitalen Eingänge mit farbcodierbaren LEDs entweder in Rot, Grün oder Orange anzuzeigen.

Das auf eine Hutschiene zu montierende Modul JDB1610 stellt die Hardware-I/O-Datenpunkte zur Verfügung. Die abgesetzten Module kommunizieren mit dem Regler über das Protokoll BACnet MS/TP.
Die Konfiguration des Moduls erfolgt durch den NCE/FEC/FAC-Regler. Zur Inbetriebnahme und zum Konfigurieren des Reglers ist das CCT-Tool erforderlich.

Das JDB1620 wird als Anzeigemodul in die Türe des Schaltschranks eingebaut. Zwischen einem Hutschienen- und einem Türmodul besteht jeweils eine direkte Verbindung mittels USB-Kabel.

Falls eine Statusanzeige nicht benötigt wird, kann das JDB1610 auch ohne Türmodul zur Datenpunkterweiterung des NCE/FEC/FAC verwendet werden.

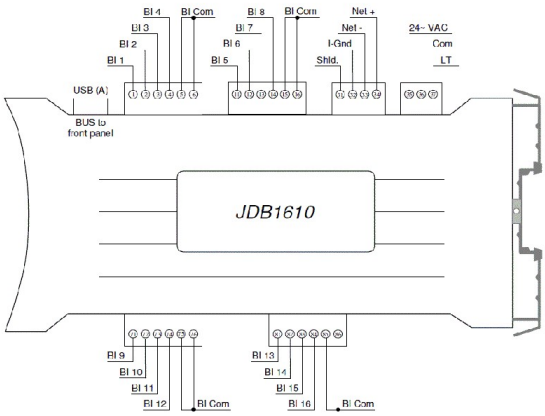

Betriebsbedingungen 0 bis 50°C (32 bis 122°F); 10 bis 90% rel. Luftfeuchte, nicht-kondensierend
Lagerbedingungen 0 bis 70°C (32 bis 158°F); 10 bis 90% rel. Luftfeuchte, nicht-kondensierend
Angewandte Normen CE Directive 2004/108/EG (EN50081-1, EN50082-2) CE Directive 2006/95/EG (EN60730)

JDB1610 Digital-Eingangs-Modul
Produkt-Bezeichnungen JDB1610 Digital-Eingangs-Modul
Versorgungsspannung 24 VAC ± 10% bei 50 oder 60 Hz
Leistungsaufnahme maximal 12 VA inkl. Türmodul
Anschlüsse
Federzug-Klemmen für I/Os, Spannungsversorgung und MS/TP-Bus
USB Typ A für den Anschluss eines optionalen Türmoduls JDB1620
Adressierung Einstellung mittels DIP-Schalter (128-254). Adressen 0-127 und 255 sind reserviert.
Bus-Protokoll BACnet® MS/TP; 4-Leitungs-SA Bus1) (nur 3 Leitungen genutzt)
Befestigung 35 mm DIN-Schiene
Abmessungen (H x B x T)
116 x 32 x 166 mm (4.6 x 1.3 x 6.5 in.)
Minimaler Platzbedarf zur Montage: 210 x 40 x 180 mm (8.3 x 1.6 x 7.1 in.)
Gehäuse
Kunststoffgehäuse, Material: PA6.6 25%GF
Schutzart: IP20 (IEC529)
Gewicht JDB1610: 0.180 kg (0.40 lb)

JDB1620 Türmodul
Produkt-Bezeichnungen JDB1620 Türmodul für JDB1610
Versorgungsspannung 5 VDC ± 5%, vom JDB1610 I/O-Modul über die USB-Verbindung bereitgestellt
Leistungsaufnahme maximal 1 VA, Versorgung über Hutschienenmodul JDB1610
Anschlüsse USB Typ B für den Anschluss an ein JDB1610 I/O-Modul
Befestigung für Einbau in einen 19"-Baugruppenträger konzipiert (z.B. RTR4084S)
Abmessungen (H x B x T)
129 x 40.5 x 43 mm (5.1 x 1.6 x 1.7 in.)
Minimaler Platzbedarf für die Montage: 135 x 42 x 90 mm (5.3 x 1.7 x 3.6 in.)
Gehäuse
Kunststoffgehäuse, Material: ABS + Polycarbonat UL94 5VB
Schutzart: IP20 (IEC529) (in Verbindung mit Baugruppenträger RTR4084S: IP54)
Gewicht JDB1620: 0.075 kg (0.17 lb)

copyright, romutec - www.romutec.de - Jochsbergerstr. 39 - D-91592 Buch am Wald - Tel +49-9867/9790-0